Ponzio

PE 68

System okienno-drzwiowy izolowany termicznie

PE 68

Trzykomorowy system profili aluminiowych izolowany termicznie przeznaczony do wykonywania elementów zabudowy zewnętrznej.

System pozwala zarówno na wykonywanie konstrukcji drzwiowych jak i okiennych z rowkiem okuciowym w standardzie euro. Konstrukcja profili z „eurorowkiem” pozwala na zastosowanie szerokiej gamy okuć oraz ułatwia ich montaż. W systemie można stosować okucia do okien trapezowych, łukowych, okrągłych, uchylno-rozwieralnych, uchylno-przesuwnych oraz o podwyższonej odporności na włamanie.

Szerokie przekładki termiczne zastosowane w systemach, gwarantują uzyskanie wysokich parametrów termicznych. Możliwość zastosowania dodatkowych wypełnień izolacyjnych pozwala na elastyczne dostosowanie się do wymagań w zakresie izolacyjności termicznej.

Profile aluminiowe poddawane są anodowaniu lub lakierowaniu. Do wyboru są wszystkie kolory z palety RAL, rustykalne, imitujące drewno oraz profile w wersji dwukolorowej. Malowanie odbywa się w nowoczesnej lakierni proszkowej, a proces technologiczny odpowiada wszystkim normom europejskim. Znak jakości Qualicoat daje gwarancję najwyższej jakości wykonania powierzchni profili.

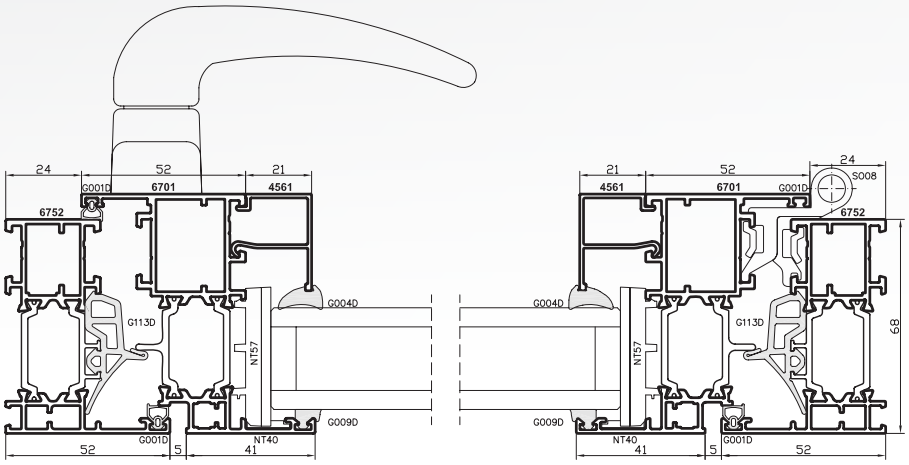

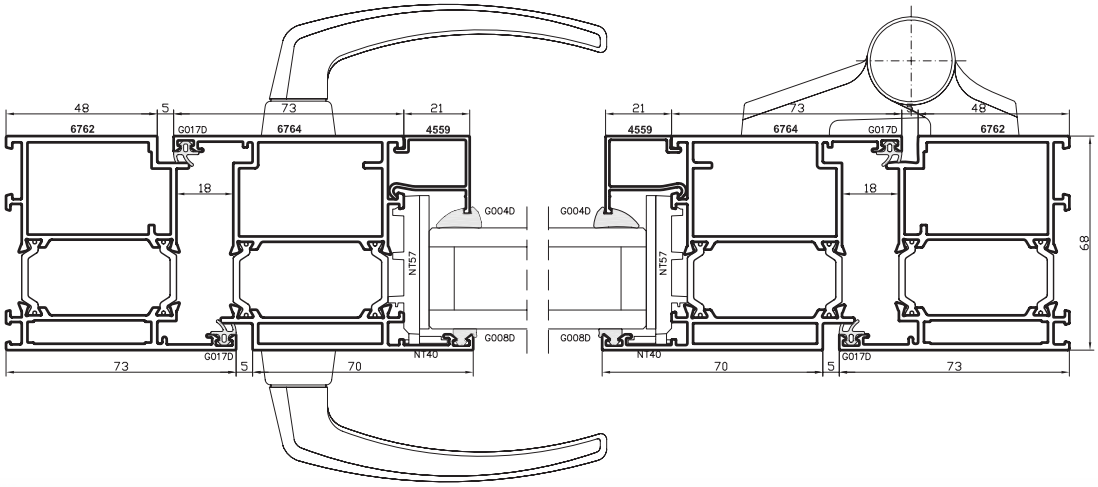

Systemy:	**Ponzio PE 68**
Opis:	system okienno-drzwiowy
Zastosowanie:	produkcja okien, drzwi balkonowych oraz drzwi wejściowych, przestrzennych zabudów zewnętrznych
Głębokość ościeżnicy:	68 mm
Głębokość skrzydła:	76 mm (okna), 68 mm (drzwi)
Grubość wypełnienia:	18-59 mm
Ramowy współczynnik przenikania ciepła:	U_f od 1,3 W/m^{2}K (okna), U_f od 1,8 W/m^{2}K (drzwi)
Przekładka termiczna:	32 mm (okna), 24 mm (drzwi)
Dopuszczenia:	Wstępne badania typu wg PN-EN 14351-1 Badania w zakresie odporności na włamanie: Klasa RC2 wg PN-EN 1627:2011

Ponzio Polska Sp. z o.o., 09-472 Słupno, Cekanowo, ul. Płocka 22

tel. +48 24 267 50 00, fax +48 24 267 50 01
www.ponzio.pl e-mail: ponzio@ponzio.pl